BS
AISI 316L

Tutti i modelli di Pompe della Serie BS sono disponibili con certificazione Atex, su richiesta.
Upon request, all models of BS pumps series are available with ATEX certification"

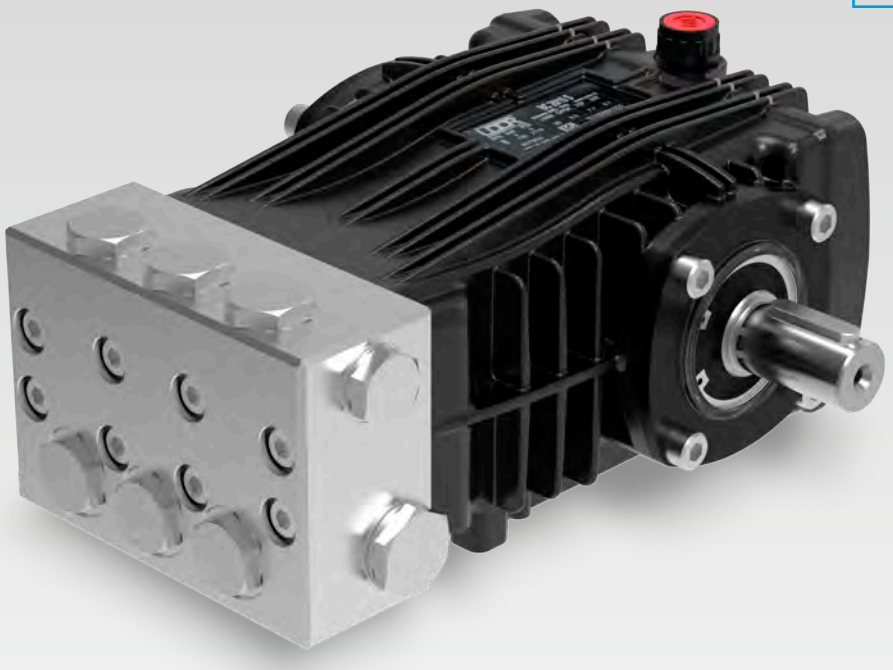

RPM	CODICE *CODE*	MODELLO *MODEL*	PORTATA *FLOW*		PRESSIONE *PRESSURE*		POTENZA *POWER*		PESO *WEIGHT*	PRESA DI FORZA *SHAFT TYPE*
			l/min	GPM	bar	PSI	HP	kW	Kg	
1450	730004	BSC 15/20 S	15.0	4.0	200	2900	7.7	5.7	10.6	S - Albero MASCHIO 24 mm DX *S - MALE Shaft 24 mm RIGHT*
	730003	BSC 18/20 S	18.5	4.9	200	2900	9.5	7.1	10.6	
	730002	BSC 21/20 S	21.0	5.5	200	2900	10.8	8.1	10.6	

Tutti i modelli di Pompe sono disponibili con Presa di Forza Sinistra. Nel Modello compare "-L". Esempio : MSC 16/20 S-L
All models of PUMPS are available with Left P.T.O. Shaft. Descriptions mention "-L". For example : MSC 16/20 S-L

Dimensioni d'ingombro (mm) - *Overall Dimensions (mm)*

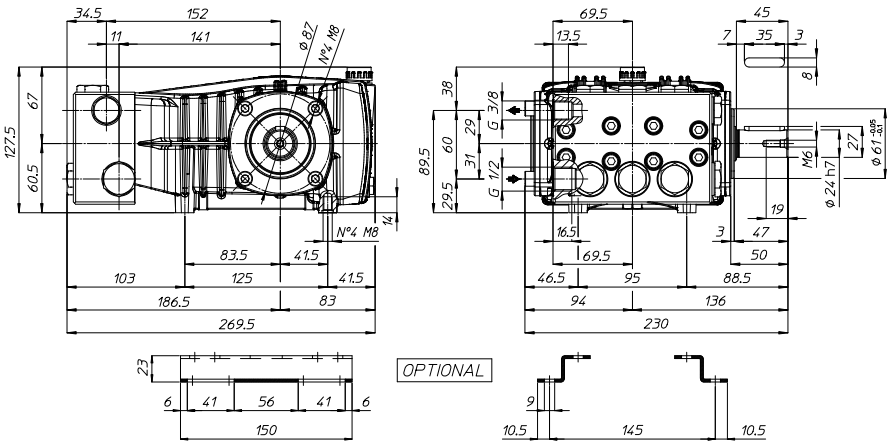

UDOR WATER POWER

Serie / *Series*

BS

730002 - PUMP BSC 21/20 S

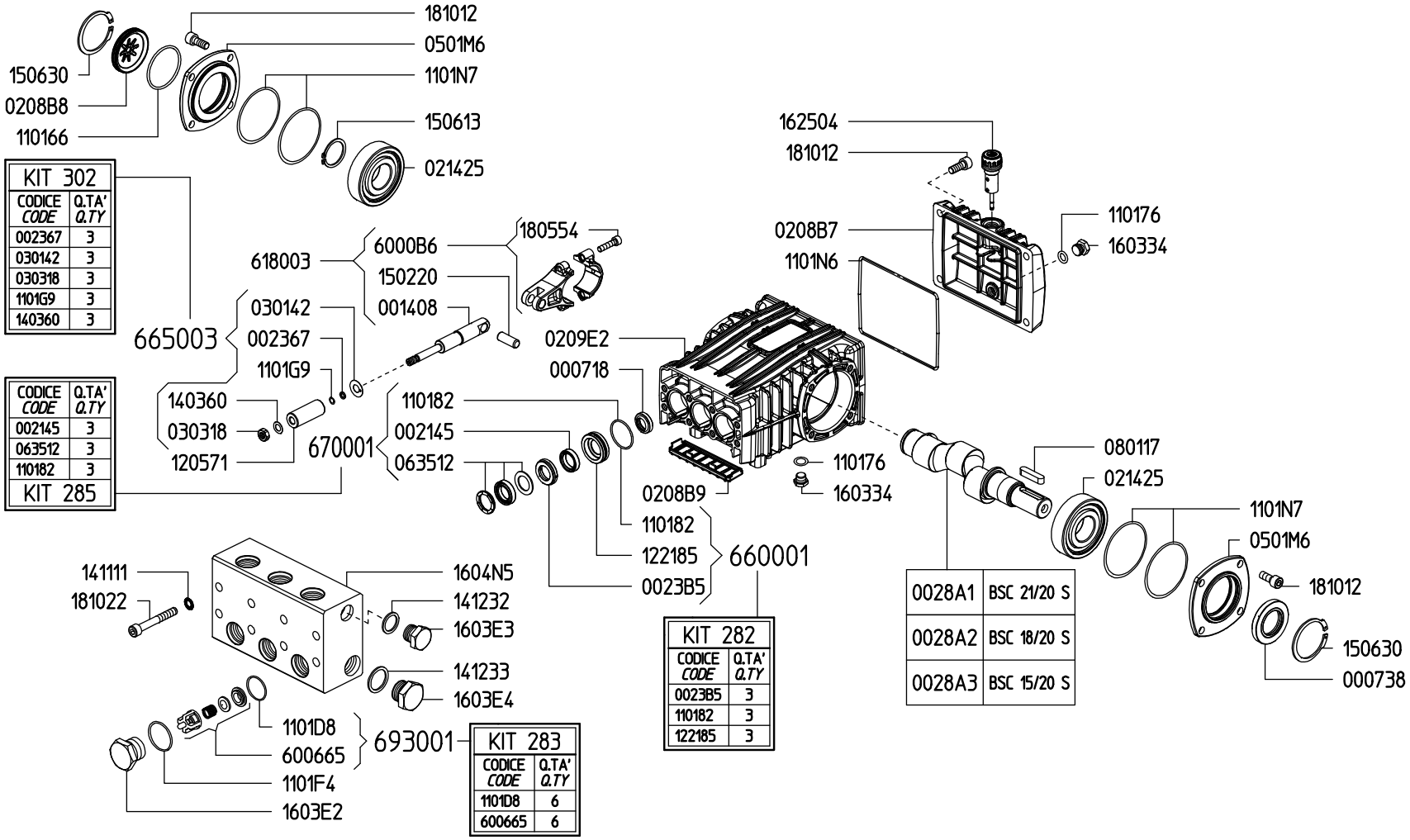

KIT 302	
CODICE *CODE*	Q.TA' *Q.TY*
002367	3
030142	3
030318	3
1101G9	3
140360	3

CODICE *CODE*	Q.TA' *Q.TY*
002145	3
063512	3
110182	3
KIT 285	

KIT 282	
CODICE *CODE*	Q.TA' *Q.TY*
0023B5	3
110182	3
122185	3

KIT 283	
CODICE *CODE*	Q.TA' *Q.TY*
1101D8	6
600665	6

0028A1	BSC 21/20 S
0028A2	BSC 18/20 S
0028A3	BSC 15/20 S